ZABUDOWA ZBIORNIKA RETENCYJNO-ROZSĄCZAJĄCEGO

RZUT

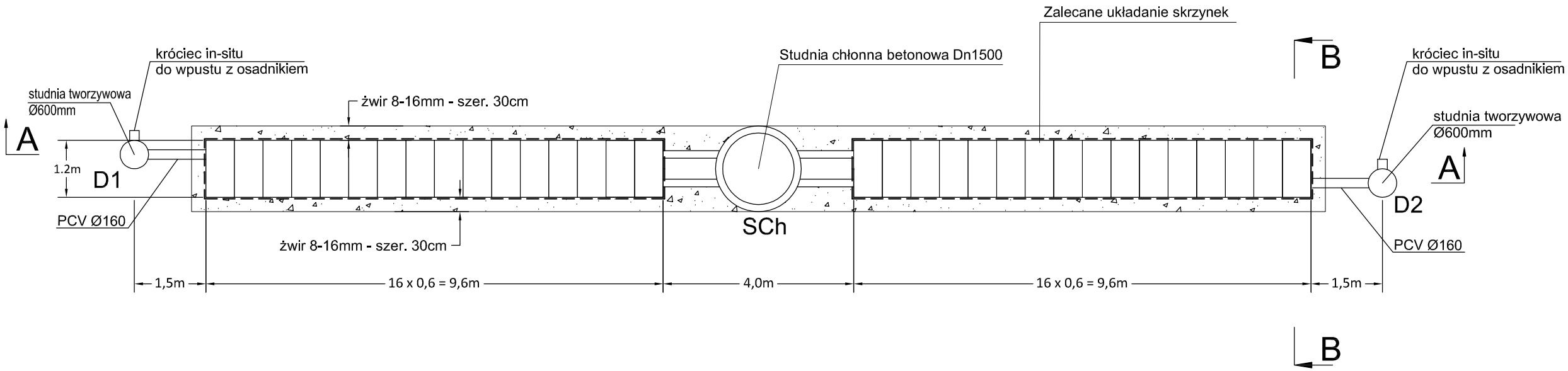

PRZEKRÓJ A - A

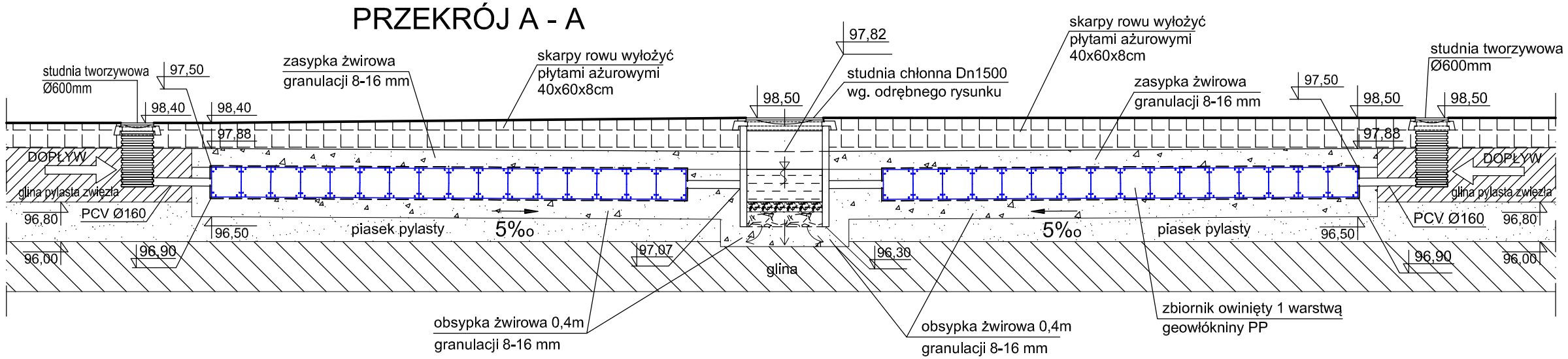

PRZEKRÓJ B - B

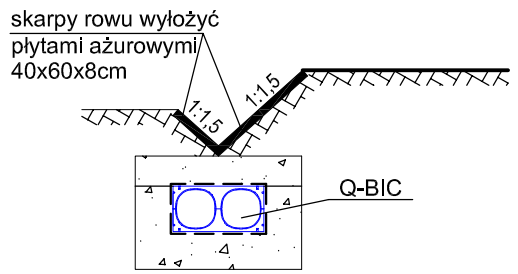

UWAGI

1. Podłączenie rurą Ø160 do skrzynek typu Q-BB lub równoważnych
2. Pojedyńczy moduł rozsączający typu Wavin Q-bic o wymiarach 1,2 x 0,6 x 0,6m (L x B x H) lub równoważny
3. Moduł typu Q-Bic lub równoważny winien posiadać kanał do inspekcji i czyszczenia o średnicy >500mm

SKRZYNKA Q-BIC lub równoważna

Zakład Projektowania i Realizacji Inwestycji K O M A s.c. 91-420 Łódź, ul. Północna 27/29, pok. 111 tel/fax (42)630 04 84			
Obiekt: Odwodnienie ul. Czubińskiej od ul. Naddawki z odprowadzeniem wód do ziemi w Milanówku - Zadanie 2	Treść rys. : Zabudowa zbiornika retencyjno-rozsączającego		Rodzaj proj. PBW
	Upr. bud	Podpis	
Projektował: inż. J. Kozłowski	GP II 460 - 8/76		Data: 02.2015
Projektował: mgr inż. B.Kozłowski	LOD/1541/PWOS/10		Skala: 1:100
Sprawdził: inż. H. Majewska	131/98/WŁ		Nr rys. 3